

PILAR

Code article	86.OC01.1333.01
Type de produit	Outdoor
Catégorie	Spots encastrés en saillie
Famille	PILAR
Pictograms	220 240 V · 850° · CRI 80 · SDCM 3 · CE · On Off · IP 20 · 50000h L80B10

Dimensions	
Product dimensions (mm)	74x74x90 mm

Dessin techniqe

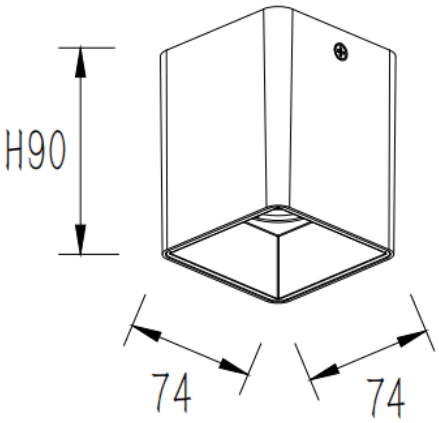

Produit	
Puissance système (W)	15
Flux lumineux utile (lm)	1200
Efficacité lumineuse (lm/W)	80
Angle de faisceau	60
Durée de vie	50000h L80B10
IP	IP65
Équipement	DALI
Température de couleur (K)	3000
Uniformité chromatique (SDCM)	SDCM3
CRI	80